8 027908 388698

SUPPORTO A MURO PER LAMPEGGIANTE
WALL SUPPORT FOR BLINKER
SUPPORT MURAL POUR FEU CLIGNOTANT
WANDHALTERUNG FÜR BLINKLEUCHTE
SOPORTE MURAL PARA LÁMPARA DE DESTELLOS
SUPPORT AAN DE MUUR VOOR KNIPPERLICHT
SUPORTE DE MURO PARA LAMPEJANTE
ΣΤΗΡΙΓΜΑ ΤΟΙΧΟΥ ΓΙΑ ΦΑΡΟ
WSPORNIK ŚCIENNY NA SYGNALIZATOR ŚWIETLNY
ДЕРЖАТЕЛЬ НАСТЕННЫЙ ДЛЯ СИГНАЛЬНОЙ ЛАМПЫ
NÁSTĚNNÝ DRŽÁK MAJÁČKU
YANIP SÖNEN SİNYAL LAMBASI İÇİN DUVAR DESTEĞİ

B 00 R02

D811784_01 02-03-11

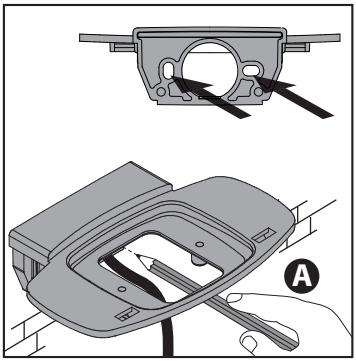

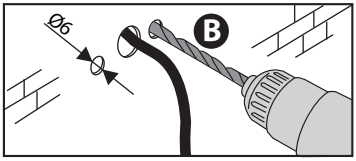

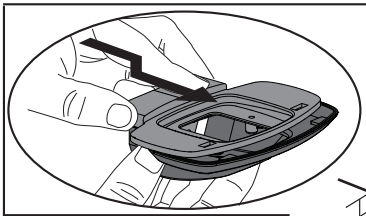

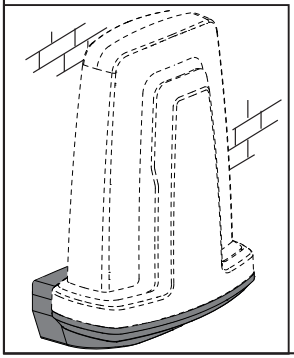

* Non in dotazione.
Not supplied.
Non fournis.
Nicht inbegriffen.
No asignadas en el equipamiento base.
Niet in dotatie.
Não fornecidas.
Δεν περιλαμβάνεται στη συσκευασία.
Nie znajduje się w wyposażeniu.
Не идет в комплекте.
Není součástí balení.
Tedarik dışı.

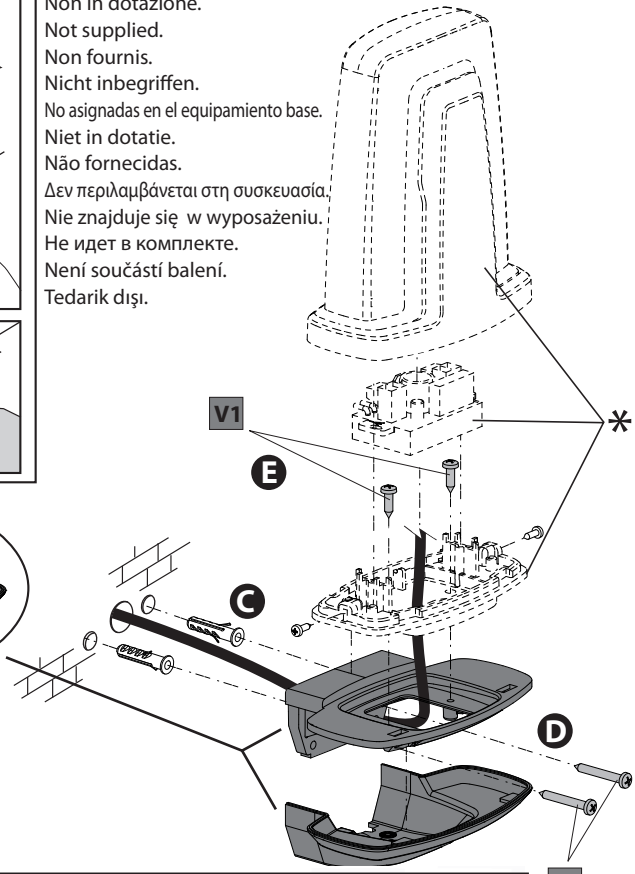

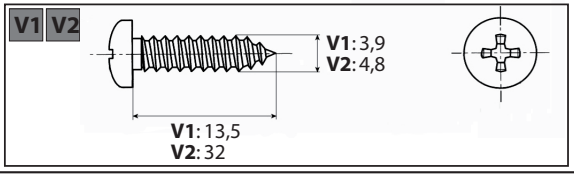

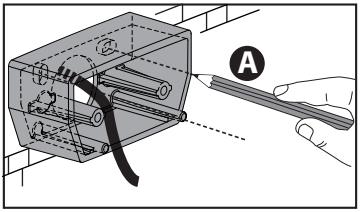

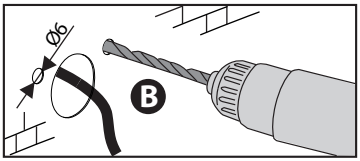

*
Non in dotazione.
Not supplied.
Non fournis.
Nicht inbegriffen.
No asignadas en el equipamiento base.
Niet in dotatie.
Não fornecidas.
Δεν περιλαμβάνεται στη συσκευασία.
Nie znajduje się w wyposażeniu.
Не идет в комплекте.
Není součástí balení.
Tedarik dışı.

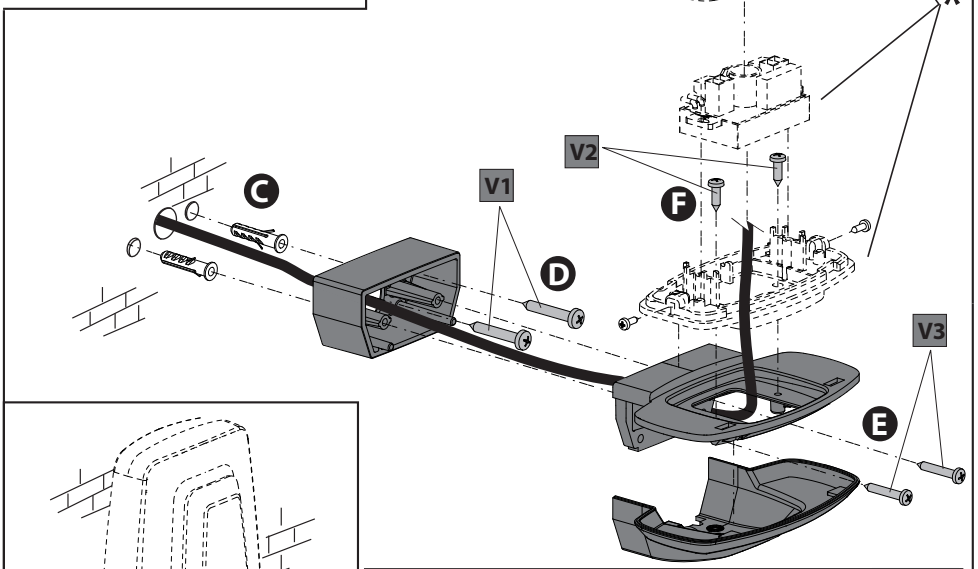

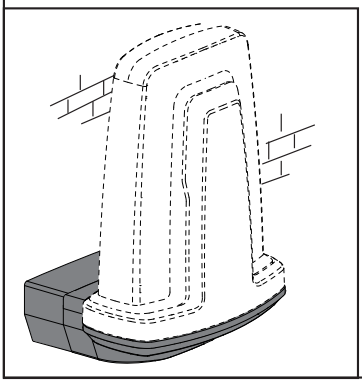

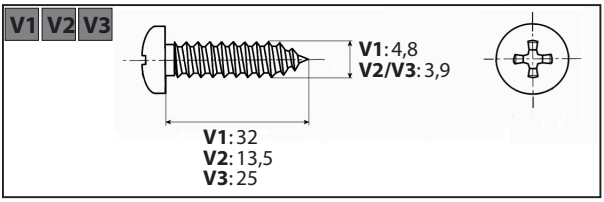

BFT S.P.A.
Via Lago di Vico 44, 36015 Schio (Vi) - ***Italy***
tel. +39 0445 69 65 11 / fax. +39 0445 69 65 22
www.bft.it / e-mail: info@bft.it

AUTOMATISMES BFT FRANCE
13 Bdl. E. Michelet, 69008 Lyon - ***France***
tel. +33 (0)4 78 76 09 88 - fax +33 (0)4 78 76 92 23
e-mail: contacts@automatismes-bft-france.fr

BFT Torantriebssysteme GmbH
Faber-Castell-Straße 29
D - 90522 Oberasbach - ***Germany***
tel. +49 (0)911 766 00 90 - fax +49 (0)911 766 00 99
e-mail: service@bft-torantriebe.de

BFT Automation UK Ltd
Unit 8E, Newby Road
Industrial Estate Hazel Grove, Stockport,
Cheshire, SK7 5DA - ***UK***
tel. +44 (0) 161 4560456 - fax +44 (0) 161 4569090
e-mail: info@bftautomation.co.uk

BFT BENELUX SA
Parc Industriel 1, Rue du commerce 12
1400 Nivelles - ***Belgium***
tel. +32 (0)67 55 02 00 - fax +32 (0)67 55 02 01
e-mail: info@bftbenelux.be

BFT-ADRIA d.o.o.
Obrovac 39
51218 Dražice (Rijeka)
Hrvatska - ***Croatia***
tel. +385 (0)51 502 640 - fax +385 (0)51 502 644
e-mail: info@bft.hr

BFT Polska Sp. z o.o.
ul. Lipowa 21
05-091 Ząbki, ***Polska***
tel. +48 22 814 12 22 - fax. +48 22 781 60 22
e-mail: biuro@bft.com.pl

BFT USA BFT U.S., Inc.
6100 Broken Sound Pkwy. N.W., Suite 14
Boca Raton, FL 33487 - ***U.S.A.***
T: +1 561.995.8155 - F: +1 561.995.8160
TOLL FREE 1.877.995.8155 - info.bft@bft-usa.com

BFT GROUP ITALIBERICA DE AUTOMATISMOS S.L.

Pol. Palou Nord,
Sector F - C/Cami - Can Basa nº 6-8 08401 Granollers - ***(Barcelona) - Spain***
tel. +34 938 61 48 28 - fax +34 938 70 03 94
e-mail: bftbcn@bftautomatismos.com

P.I. Comendador - C/
informática, Nave 22 - 19200 Azuqueca de henares
(Guadalajara) - Spain
tel. +34 949 26 32 00 - fax +34 949 26 24 51
e-mail: administracion@bftautomatismos.com

BFT SA-COMERCIO DE AUTOMATISMOS E MATERIAL DE SEGURANÇA
UrbanizaÇao da Pedrulha Lote 9 - Apartado 8123,
3020-305 COIMBRA - ***PORTUGAL***
tel. +351 239 082 790 - fax +351 239 082 799
e-mail: geral@bftportugal.com